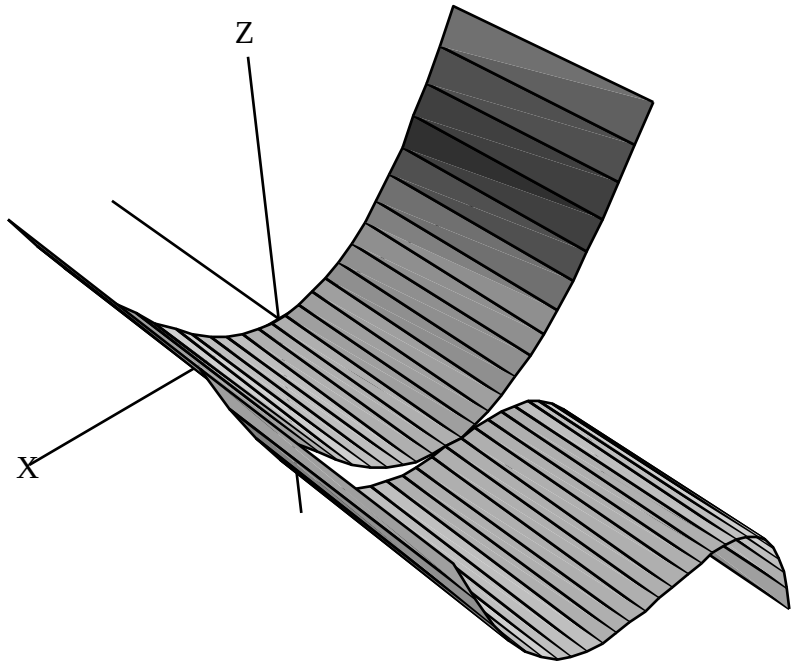
Z
X