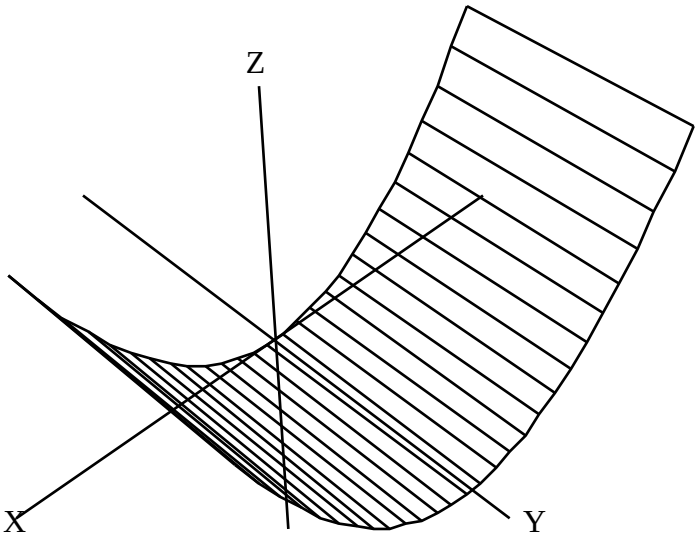
Z
X
Y